חזית קדמית

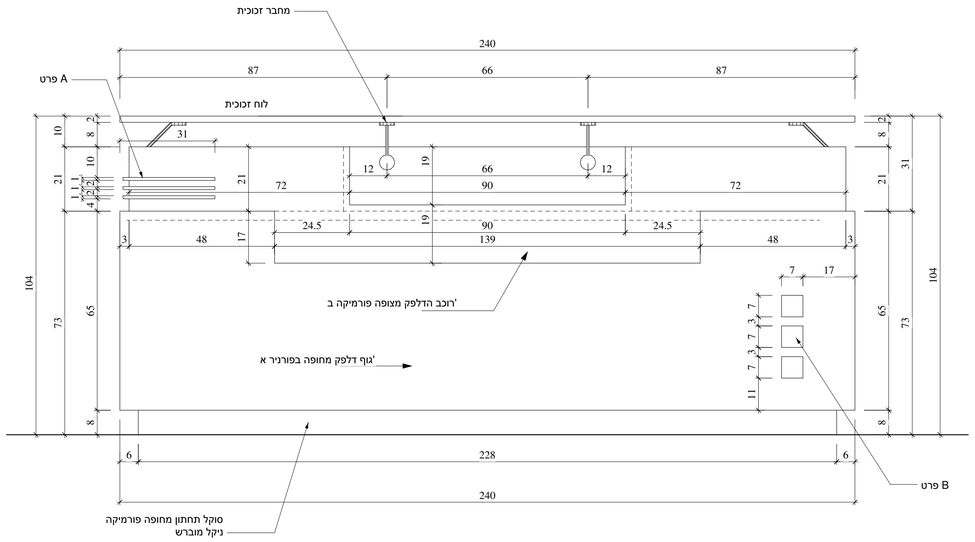

חזית צד

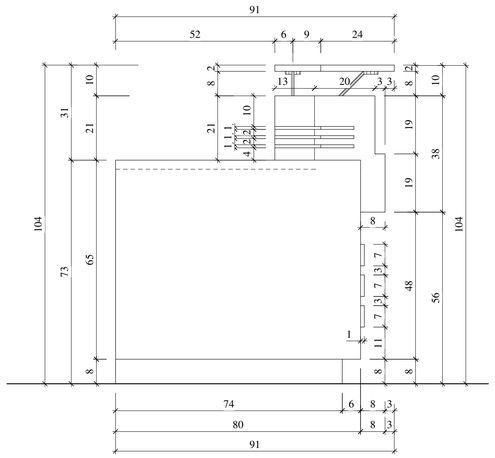

חזית אחורית

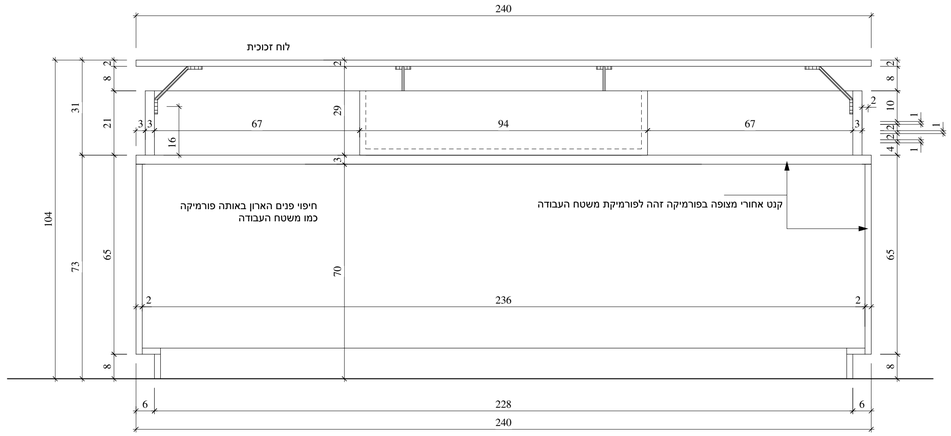

חתך מרכזי

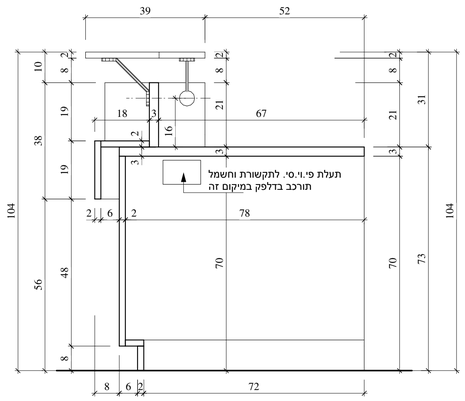

תכנית

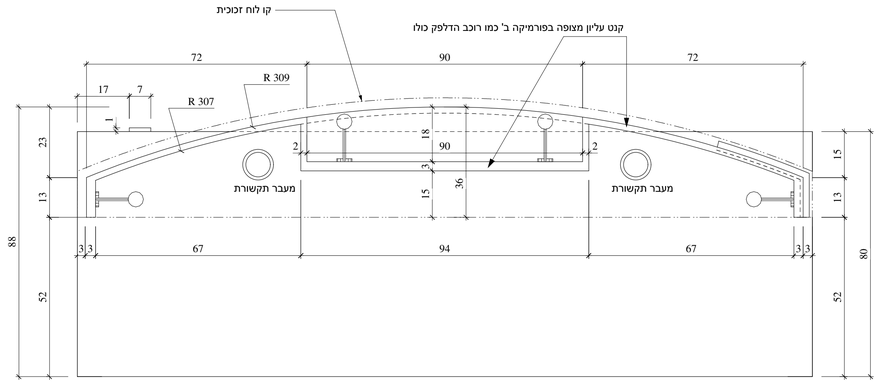

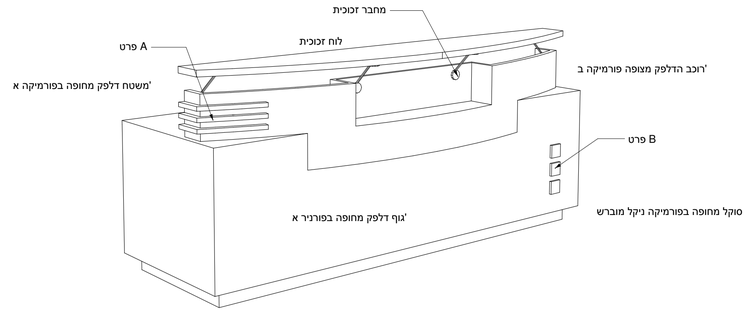

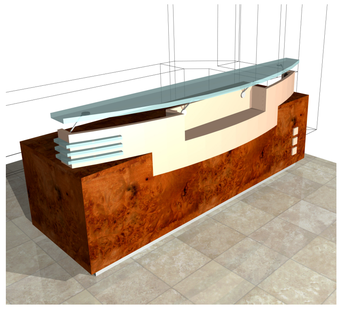

פרט B

ריבועי עץ בעובי 6 מ"מ ובגודל 70 / 70 מ"מ מצופה פורמיקה 3
.קנט העץ בגמר בייץ בגוון תואם לפוריר המהגוני
'פורמיקה זהה לפורמיקת רוכב הדלפק - פורמיקה ב

פרט A

פסי זכוכית מחוסמת עם פיגמנט טורקיז 3
בעובי 10 מ"מ ובצורה על פי התשריט

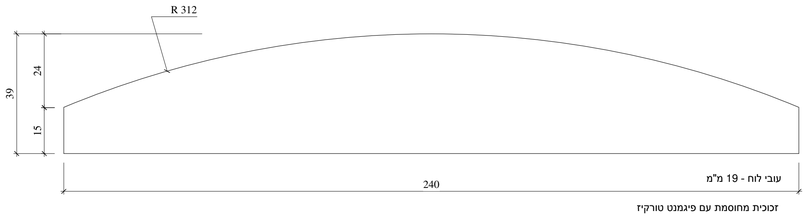

זכוכית מחוסמת עם פיגמנט טורקיז

לוח זכוכית

חומרים וצבעים

חומר הדלפק	עץ סנדוויץ בעובי 20 ו 30 מ"מ
גמר הדלפק	**'פורניר א** פוריר בוק פרח אופק', גמר בייץ מהגוני אדמדם 105 של יעד פרזול -
משטח הדלפק	**'פורמיקה א** - .פורמיקה טימבר מהגוני 6916 טאפ של ל.ד.י - **לאישור אדריכלים**
גמר הרוכב	**'פורמיקה ב**.קוטב אדמדם 1875 גימור מבריק - של ל.ד.י -
מדף זכוכית	מחוסמת 19 מ"מ עם פיגמנט טורקיז
Aפרט	פסי זכוכית מחוסמת 10 מ"מ עם פיגמנט טורקיז 3
Bפרט	ריבועי עץ בעובי 6 מ"מ ובגודל 70 / 70 מ"מ מצופה פורמיקה 3

מחבר זכוכית	Spider תוצרת "דורמה" - פריט סופי על פי הנחיות אדריכלים
מעבר חיווט	מכוסה בכוסית בצבע שחור
תעלת חווט	תעלת פי.וי.סי. תאובר לדלפק ותחפה את החיווט מהיציאה ברצפה ועד לחורי המעבר
סוקל תחתון	מחופה פורמיקה ניקל מוברש

תאריך	עידכון / הפצה
16.03.2004	הדפסה ראשונית לתמחור
14.06.2004	'החלפת קוריאן בגוף העליון לסנדוויץ
16.06.2004	הדפסה לביצוע

במידה וקיימת אי התאמה בין המידות המצויינות בתוכנית לבין המידות בשטח על המבצע להודיע לאדריכלים. אין האדריכלים אחראים על כל אי התאמה במידות

לביצוע

תשריט	40	נושא השרטוט	תשריט דלפק קבלה
המצ"ן	16.06.2004	ג. נ. מדיקל - טל: 8659552 - 09	
קנ"מ	1 : 10	קובץ	218v17.mcd
עבודה	218	פרויקט	מדיקל סנטר נתניה 2000

וולף, כרמי - אדריכלות ועיצוב פנים
טל : 6251251 - 04 נייד אסתי - 5404210 - 050 נייד יוגל - 2854857 - 052
פקס : 6301057 - 04 כתובת : חרב לאת 3886 wolfdesign@012.net.il