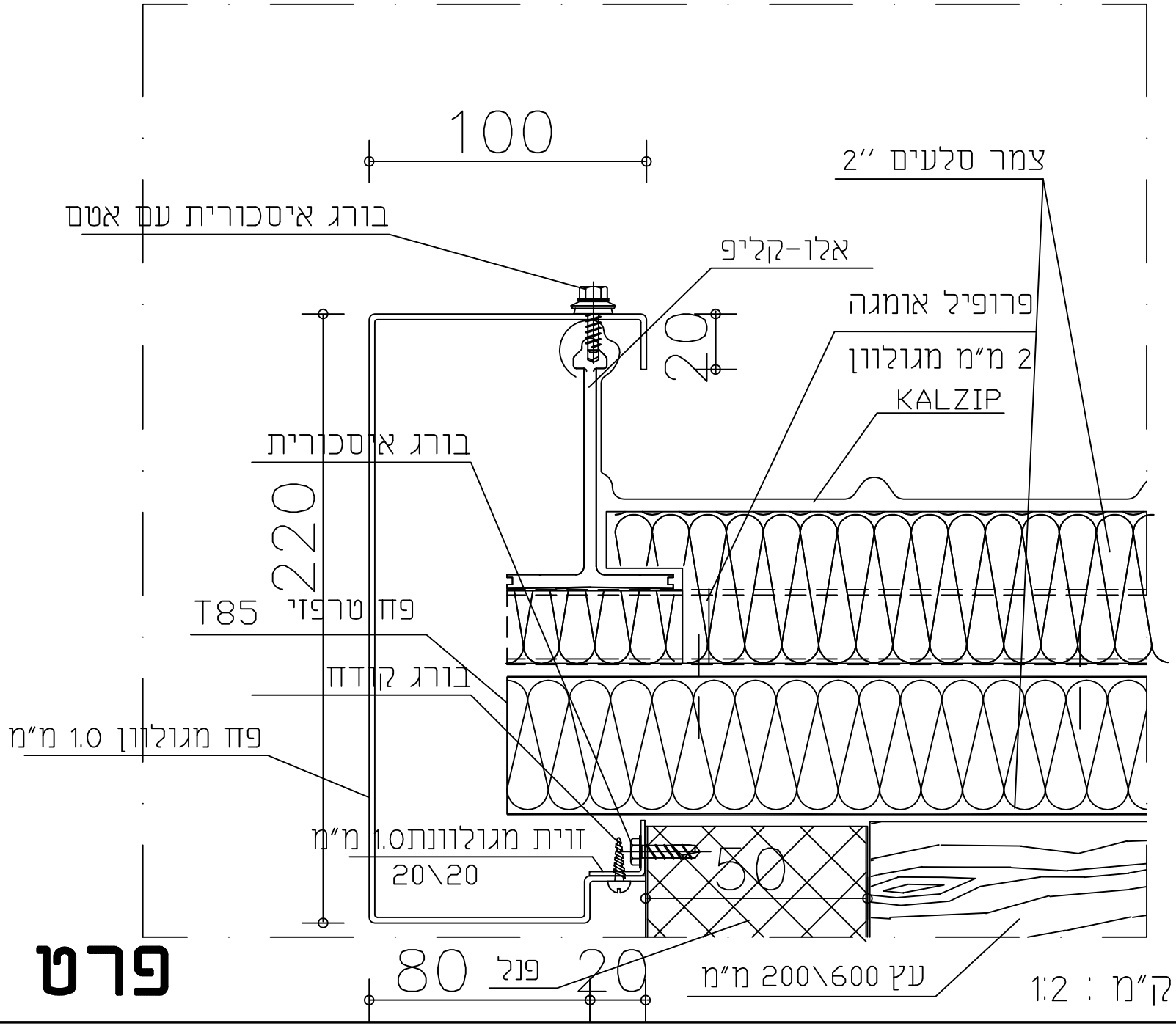

פרט 1

לוח תמצה ועדכונים

תאריך מהדורה / מהדורה	יעציץ שם ותפקיד

מהות עידכון	תאריך

סלע כ"ץ, זרן כ"ץ אדריכלים
רח' חארבעה 21, תל-אביב
טל: 6238123, פקס: 6238124

המבצע אחראי לבדיקת המידות והתאמתן במקום. על המבצע לבצע את כל המידות ועל כל סטיה או אי התאמה יודיע למתכנן.
אין לבצע מידות ע"פ מדידה מהשרטוט.

קנה מדה: 1:2.5

לעיון: ○ לאישור: ○ למכרז ○ לביצוע ○

תאריך עדכון: 31.3.05 | מהדורה: 1

חב' מבצעת:

פרויקט:

מס' פרויקט:

שם התכנית: פרט 1

מס' הגליון:

מס' שרטוט:

שם קובץ: | תאריך: 31.3.05

שם מקור: - | מידות הגליון: A-4

DS-ד.ס הרכבות בע"מ
רח, המחנן 2 ת"ד 3088
פארק התעשיה קיסריה 38900
טל: 40-6373333 פקס: 40-6371199

תכנן: גיטה | בקר:

שרטט: גיטה | אשר: