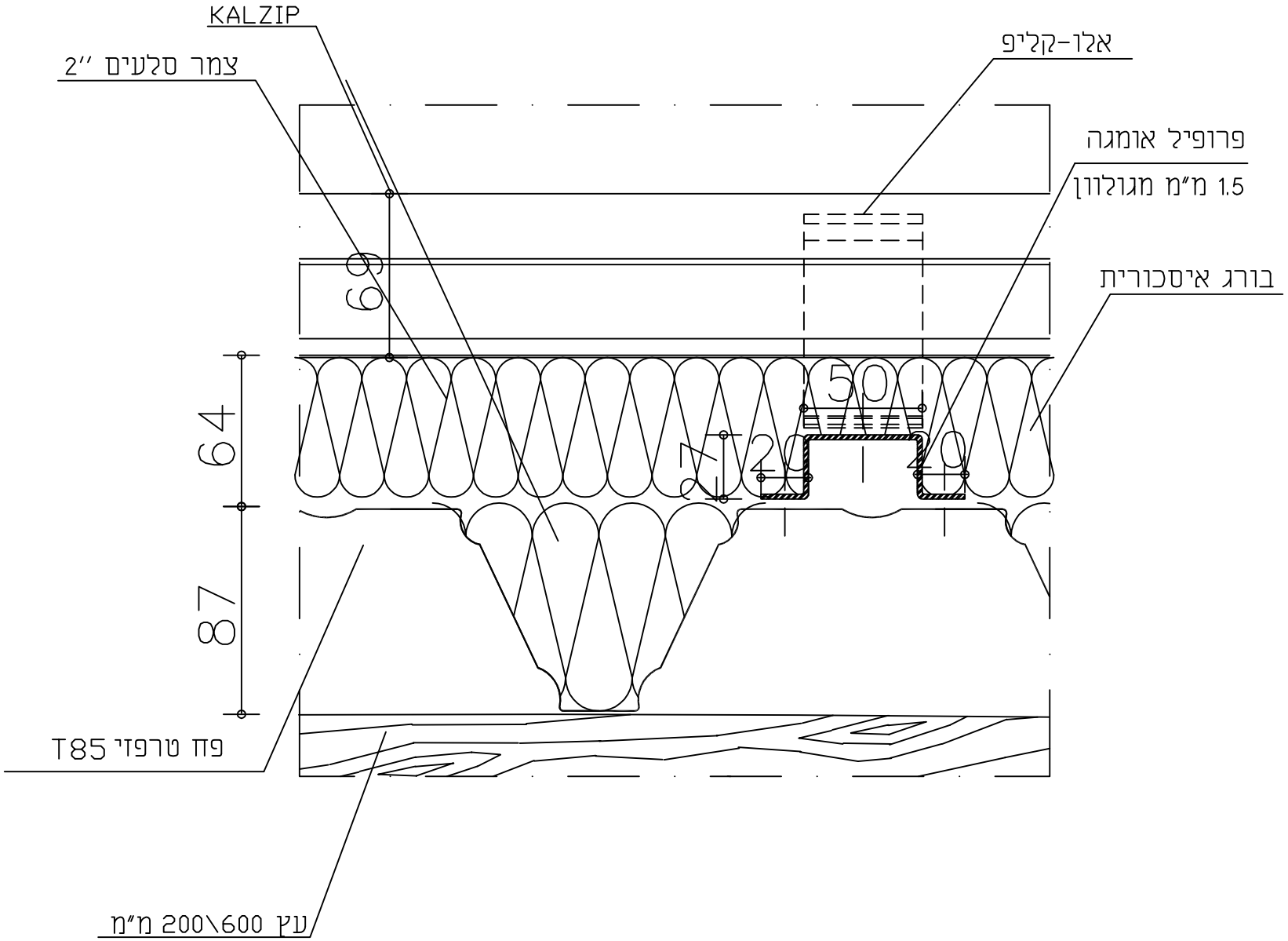

פרט 5

ק"מ : 1:2.5

לוח תפוצה ועדכונים

תאריך מהדורה / מהדורה	יועצים שם התפקיד

תאריך	מהות עידכון

קטן כ"ץ, ירון כ"ץ אדריכלים
רח' הארבעה 22, תל-אביב
טל: 0238123, פקס: 0238124

המבצע אחראי לבדיקת המידות ולהתאמתן במקום. על המבצע לבצע את כל המידות ועל כל סטות או אי התאמה יודיע למתכנן.
אין לבצע מידות עפ מדידה מהשרטוט.

קנה מדה: 1:2.5

לעיון: ○ לאישור: ○ למכרז ◉ לביצוע ◉

תאריך עדכון: 19.7.05 | מהדורה : 3

חב' מבצעת:

פרויקט:

מס' פרויקט:

שם התכנית: פרט 5

מס' הגליון:

מס' שרטוט:

שם קובץ: | תאריך: 19.7.05

שם מקור: - | מידות הגליון: A-4

DS-ד.ס הרכבות בע"מ
רח', המוחזן 2 ת"ד 3088
פארק התעשיה קיסריה 38900
טל: 40-6373333 פקס: 40-6371199

תכנן : גיטה | בקר :

שרטט : גיטה | אשר :