פרט חלון דגם עניבה
דגם מרום ישראל
\MEZU_11.DWG

Studio אקרשטיין

מק"ט 68390

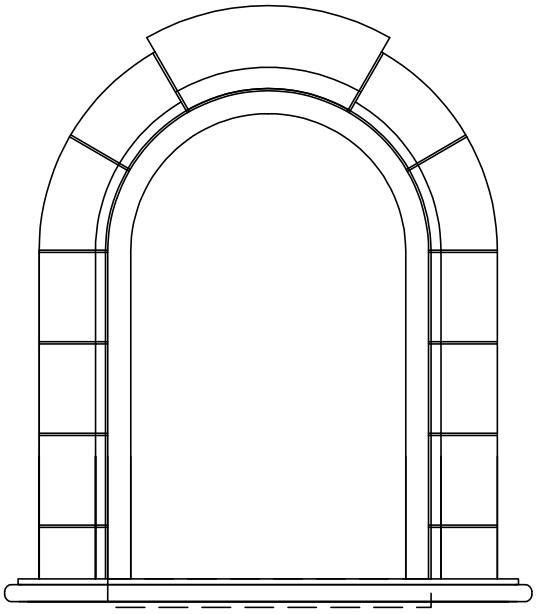

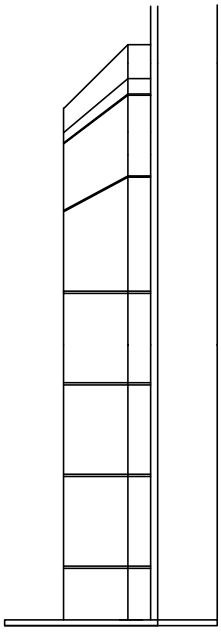

חזית

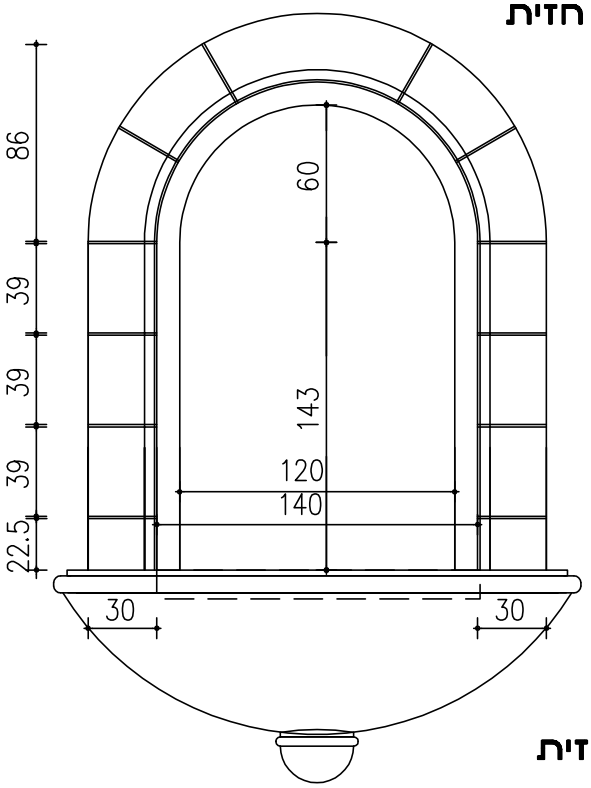

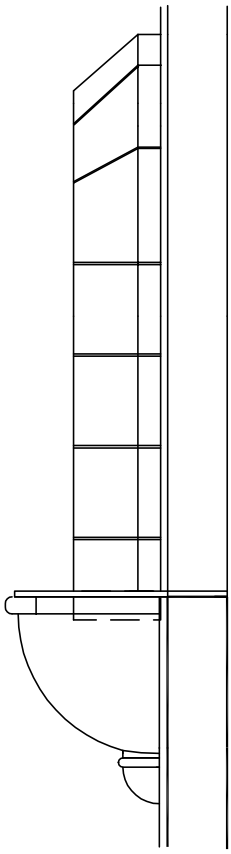

חזית

מבט צד

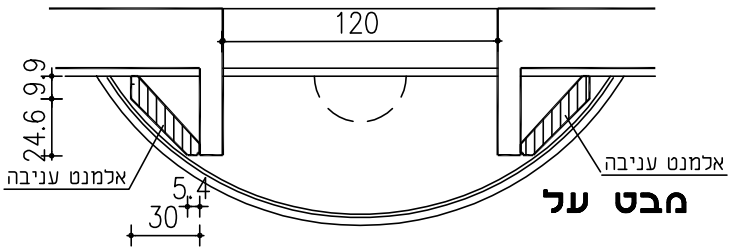

מבט על

השרטוט לעיון בלבד יש להוועץ במהנדס האחראי חוברת\סטודיו\tichnun5 \AK-6-17.dwg חשפים וקשתות	אקרשטיין תשתיות טל: 09-9596666 פקס 09-9543130	פרק-6