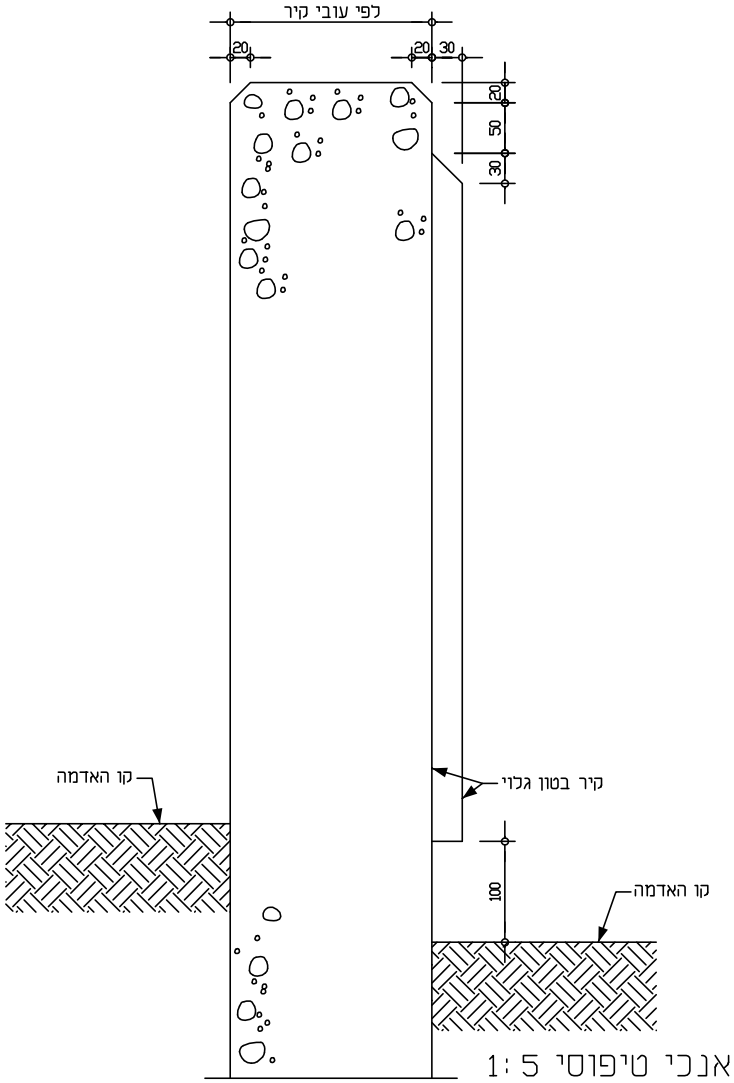

1 חתך אנכי טיפוסי 1:5

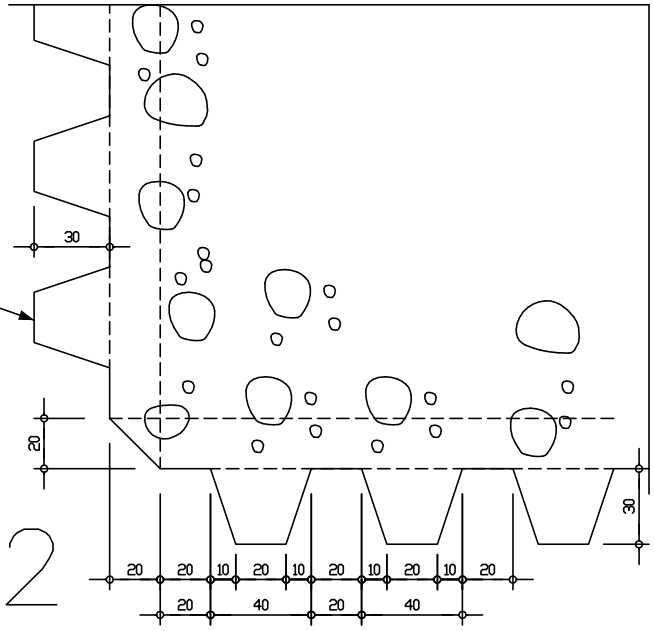

2 חתך אופקי טיפוסי 1:2

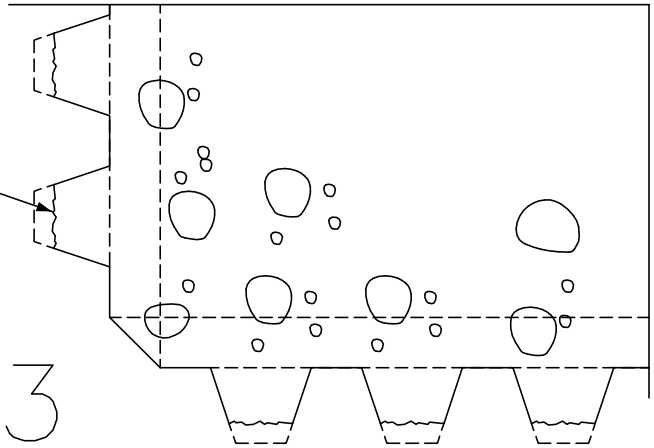

3 חתך אופקי טיפוסי 1:2
אלטרנטיבה

מס. דף	מס. פריט	שם	פרק
01	01	??	02

פרטי גדר בטון - קורדרוי
גמר בטון גלוי

תאריך הגליון: 02.11.1990
ק.מ.: 1:5
1:2

עיריית תל-אביב-יפו•מינהל בינוי ותשתית•אגף מבני ציבור
הנחיה ולווי: אדרי דב לרנר - מנהל אגף מבני ציבור
תכנון, איסוף ועריכה: אלכס בלדנר - אדריכל
גבעתיים רח' המלבן 12 טל. 314068 322202

הופק ב- Autocad