מקרא :

B - שלח המדרגה
H - רום המדרגה

B+2xH=62÷64cm

פרט 1 ראה
גליון 14-מד-01-02
פרטים 3,2 ראה
גליון 14-מד-01-03

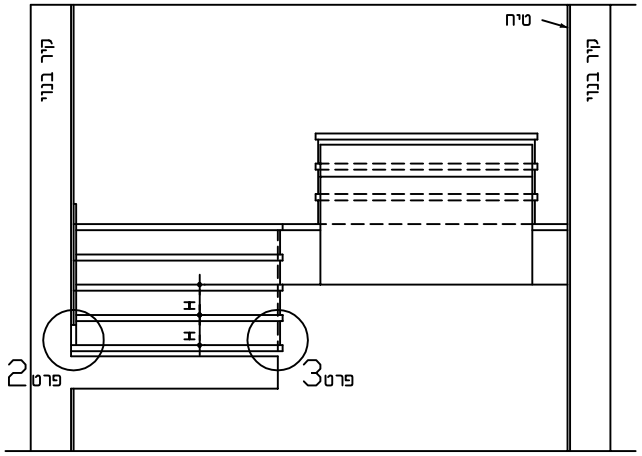

חתך לרוחב 1 : 25

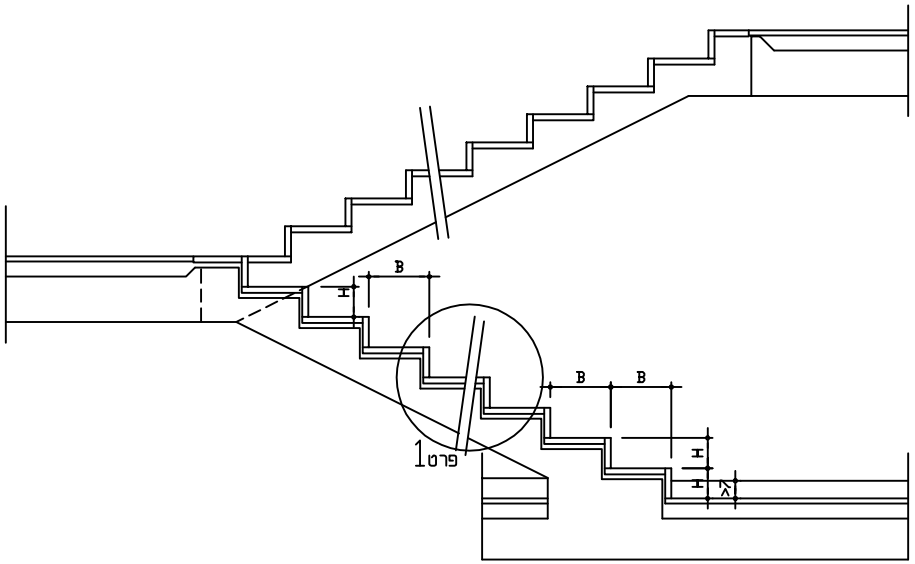

חתך לאורך 1 : 25

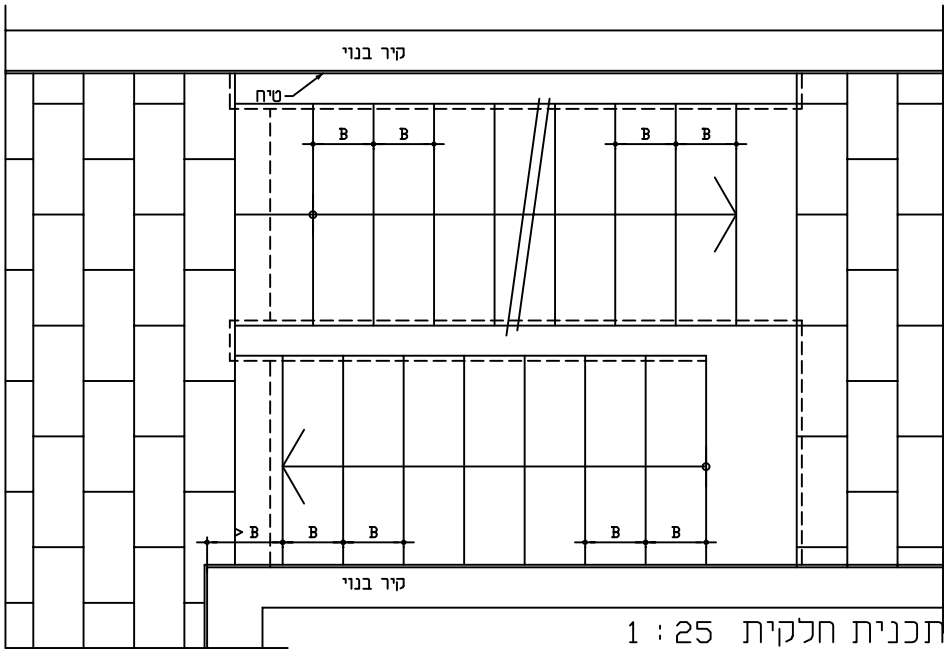

תכנית חלקית 1 : 25

מס. דף	מס. פריט	שם	פרק
01	01	??	14

פרטי מדרגות
לוחות אבן או שיש

תכנית מנחה

תאריך הגליון : 18.11.1990
ק.מ. :
1 : 25

עיריית תל-אביב-יפו•מינהל בינוי ותשתית•אגף מבני ציבור
הנחיה ולווי : אדרי דב לרנר - מנהל אגף מבני ציבור
תכנון, איטוף ועריכה: אלכס בלדנר - אדריכל
גבעתיים רח' המלבן 12 טל. 314068 322202

הופק ב- Autocad