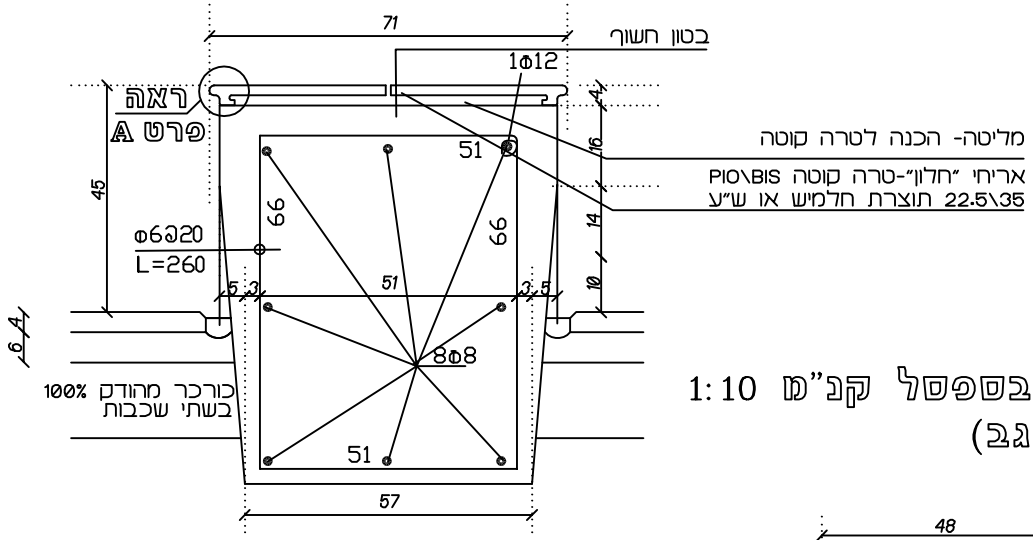

חתך בספסל קנ"מ 1:10
(ללא גב)

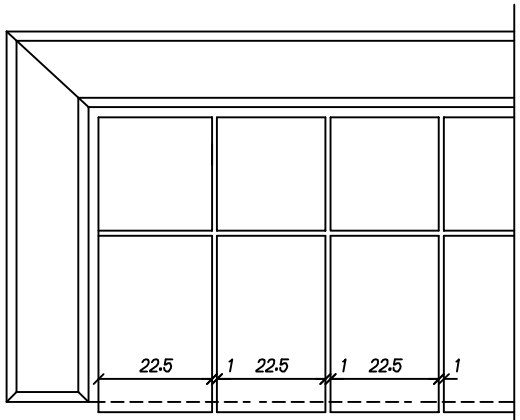

תכנית קנ"מ 1:10

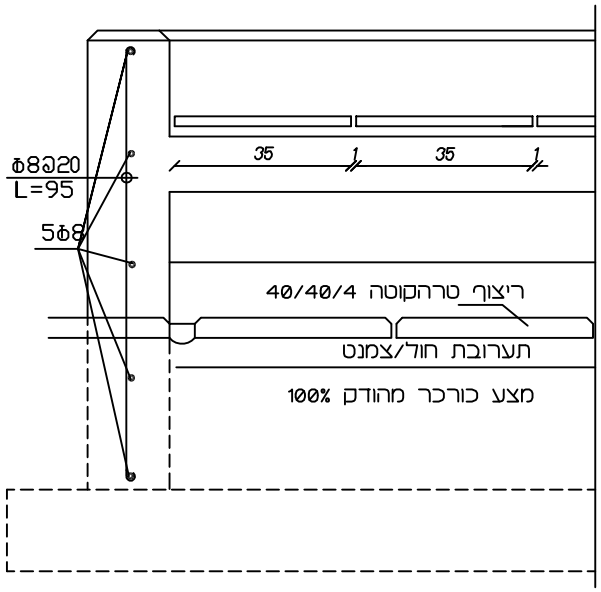

תזית קנ"מ 1:10

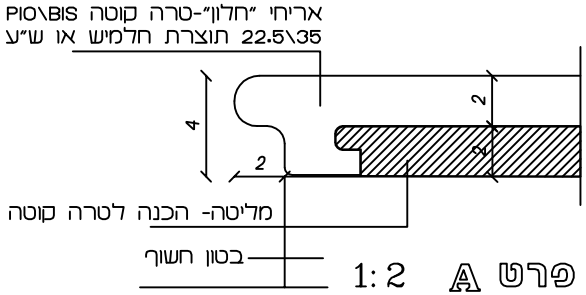

פרט A 1:2

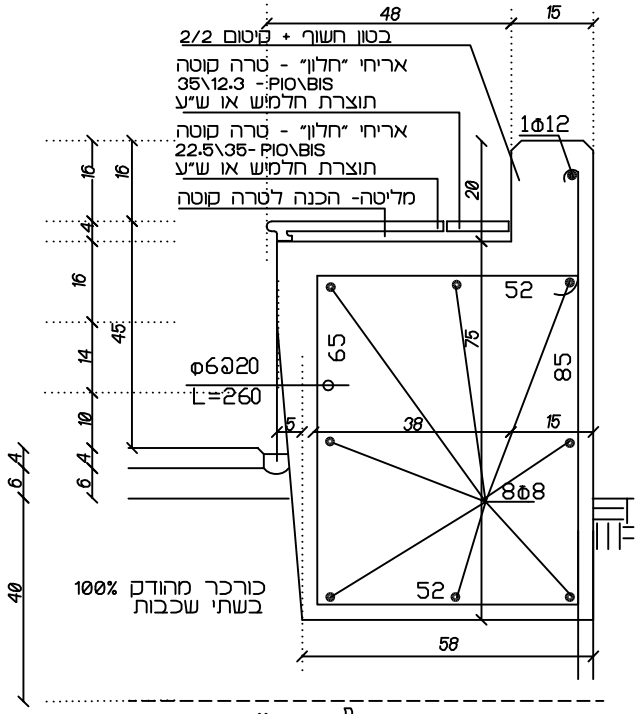

חתך בספסל קנ"מ 1:10

d-1 | d-2 | d-3 | d-4 | d-dim | d-txt | d-ntc

מס' הגיליון: פל-0\00	המתכנן: אאא	מס' העבודה: אאא	לעיון: 11-07-99		שם הפרט: ספסל בטון בחיפוי טרה-קוטה	דף מס'/מתוך 1/1	
	אאא	המקום: אאא	לאישור:		מס' קטלוג: 03-10-14-40	גרסה מס': 00	
	תאריך עדכון: 11-07-99	המזמין: אאא	למכרז:				
	קנה-מידה: 1 : 1	הפרוייקט: אאא	לביצוע:				

- המבצע אחראי לבדיקת הפרטים והתאמתם במקום.
- על המבצע לבקר את הפרט ולהודיע למתכנן, לפני הביצוע על כל סטות ו/או אי התאמה
- אין למדוד מידות מתוך השרטוט.
- אין לעשות שימוש בתכנית זו או ברעיונות הגלומים בה, או להעבירה לידי צד שלישי, ללא רשות בכתב מהמתכנן.

א.ב. תכנון
חברה קיבוצית לאדריכלות יישוב והנדסה בע"מ
בית צרפת , רח' האמנים 2 ת"א, 03-6233777

הערה: מתוך הקטלוג של הפרט - לשימוש צוות פרטים בלבד