חזית קיר גדר אופינית ק.מ. 1:20

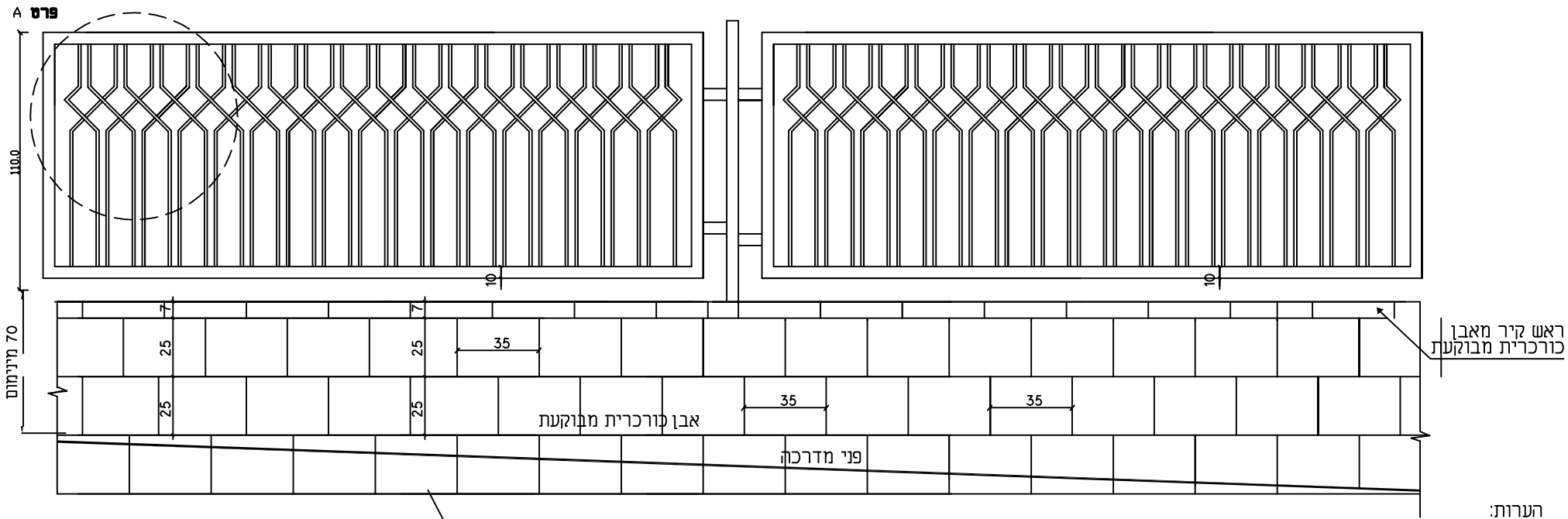

הערות:
הקירות ייבנו מאבן טבעית מרובעת מעובדת לזוויות ישרות
הבניה בנדבכים עם קוים אופקיים מתמשכים
ומישקים אנכיים נפסקים
ראש הקיר יהיה אופקי אבן אחת תוטמן מתחת
פני המדרכה לקבלת גמר אבן לקיר

חתך קיר אופיני ק.מ. 1:10

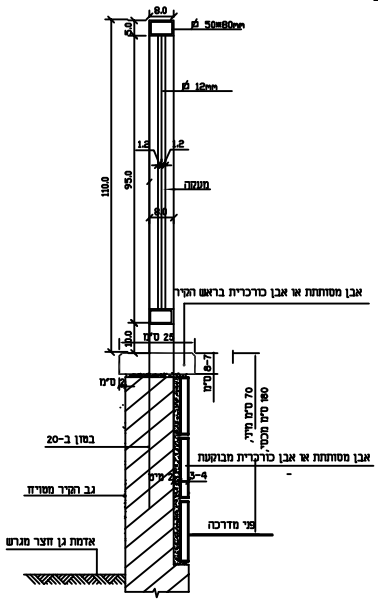

יחידה בקצה המעקה יחידה חזרתית

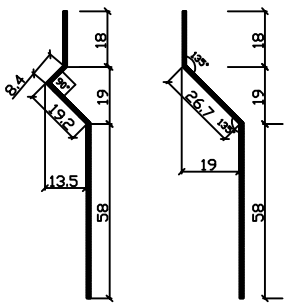

פרט A ק.מ. 1:10

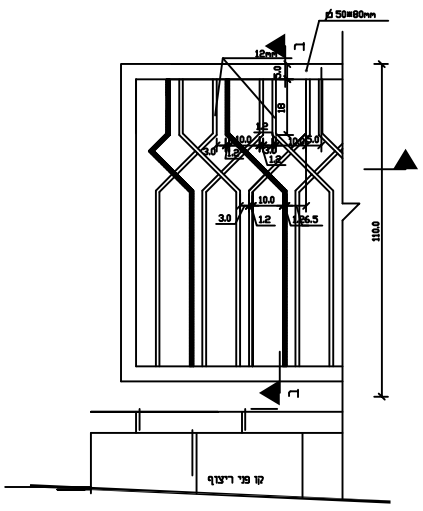

פרט A ק.מ. 1:10

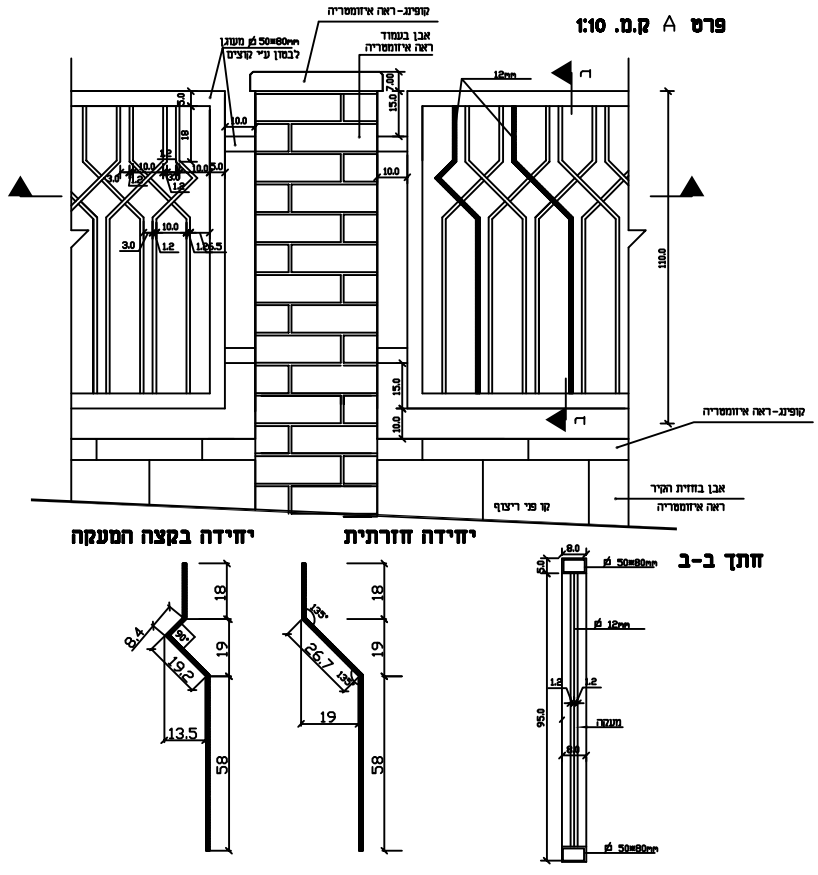

יחידה בקצה המעקה יחידה חזרתית חתך ב-ב

אפרת מאירי - אדריכלית
שרותי שרטוט - אדריכלי
050-9847484 / 04-9848454
Email : effimeiri@yahoo.com