רום ליין	פרטי בניין	התקנת דלת בקיר בטון	

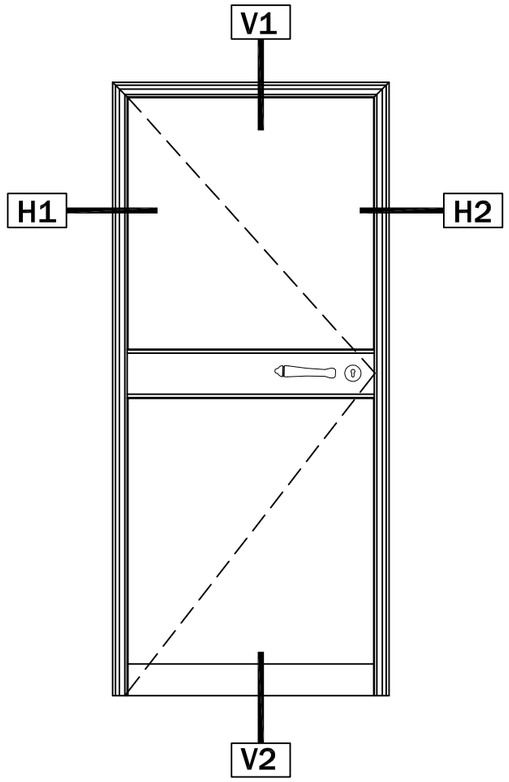

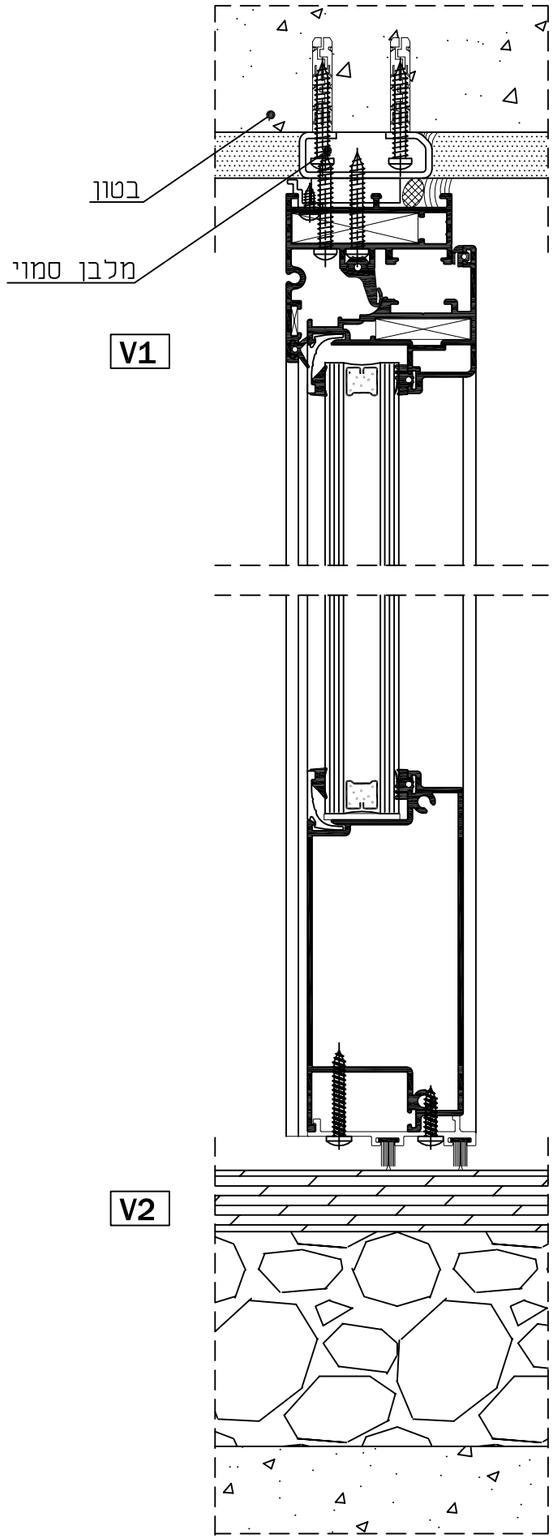

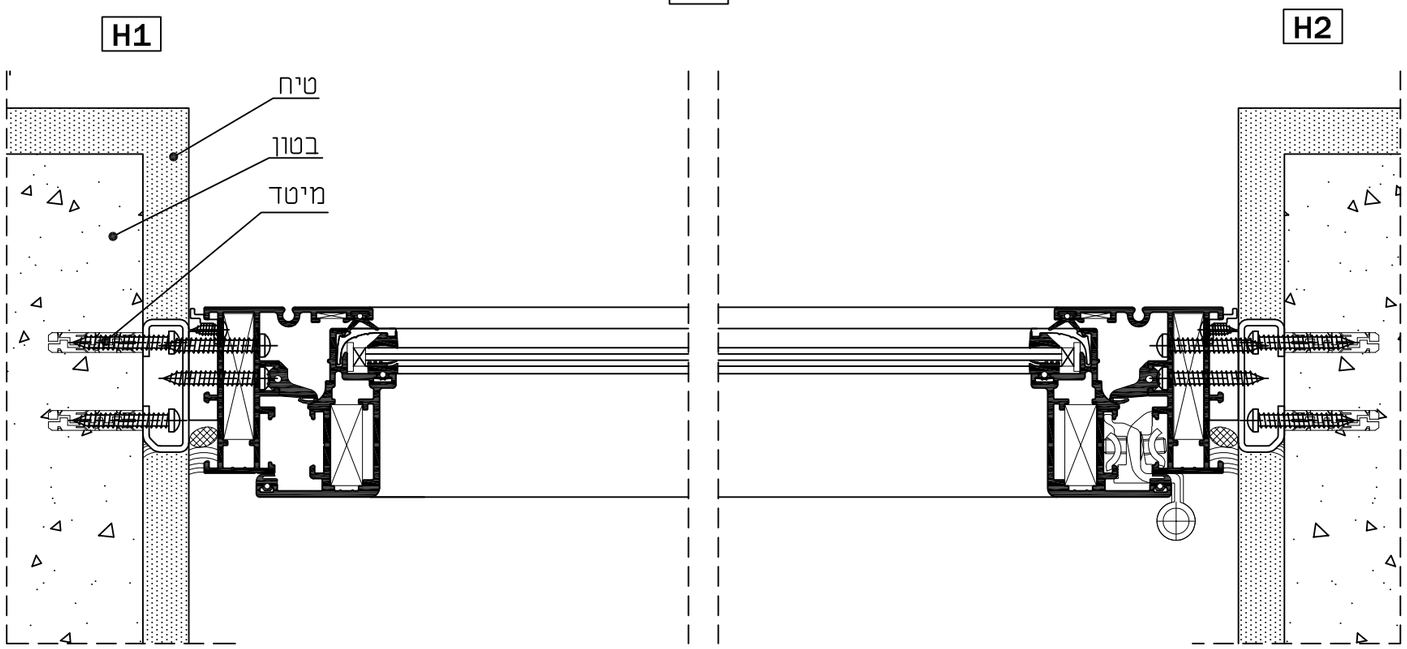

קנה מידה 1:2

extal פרופילי אלומיניום מעוצבים	גרסה 1.1.2008 מס. עמוד 454-04-030 מס. קובץ 19445402	