פרט ראש הקיר כובד
קנ"מ 1:100

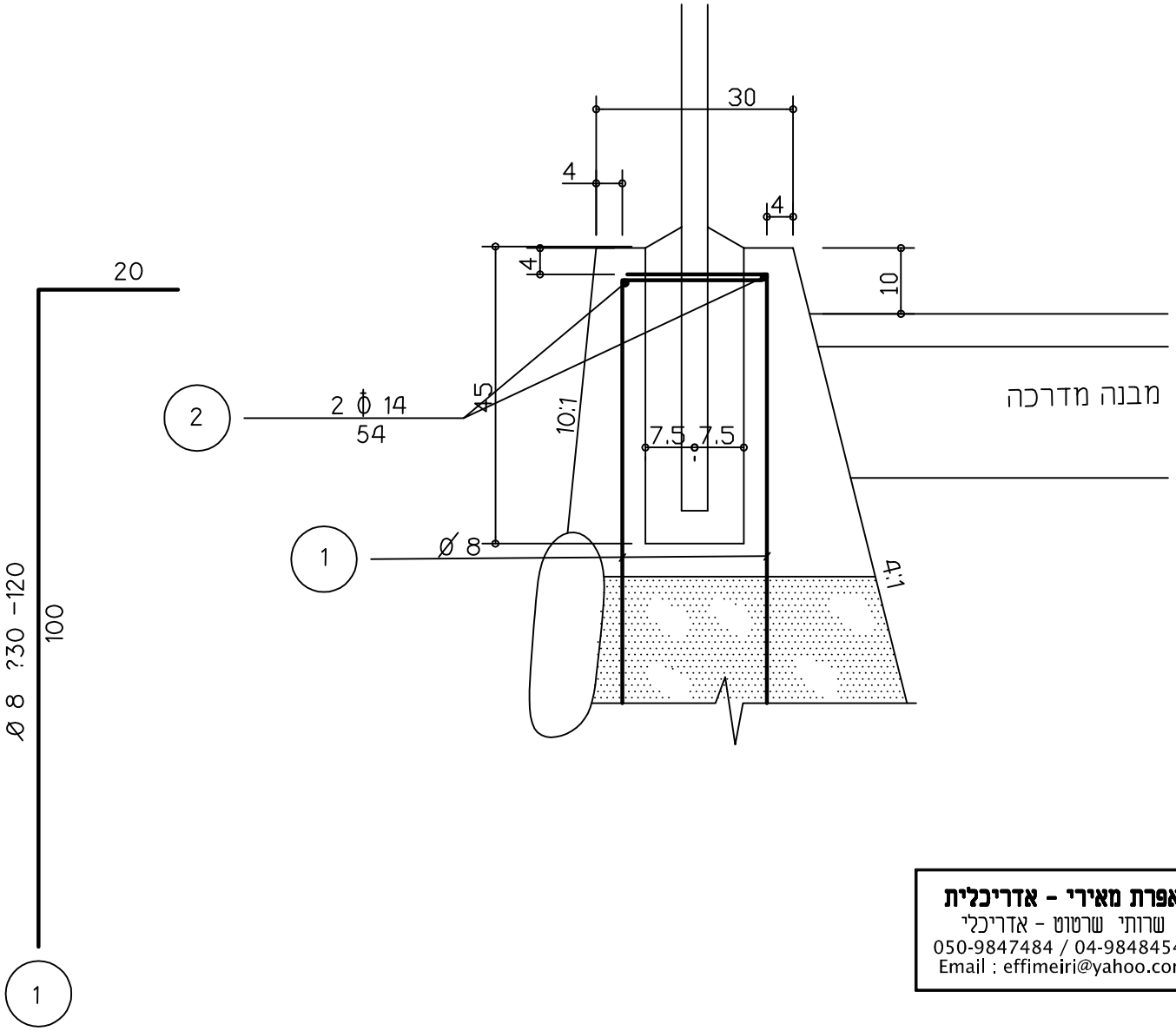

אפרת מאירי - אדריכלית
שרותי שרטוט - אדריכלי
050-9847484 / 04-9848454
Email : effimeiri@yahoo.com