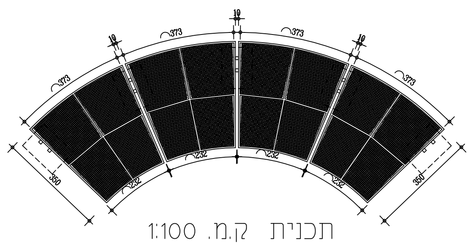

תכנית ק.מ. 1:100

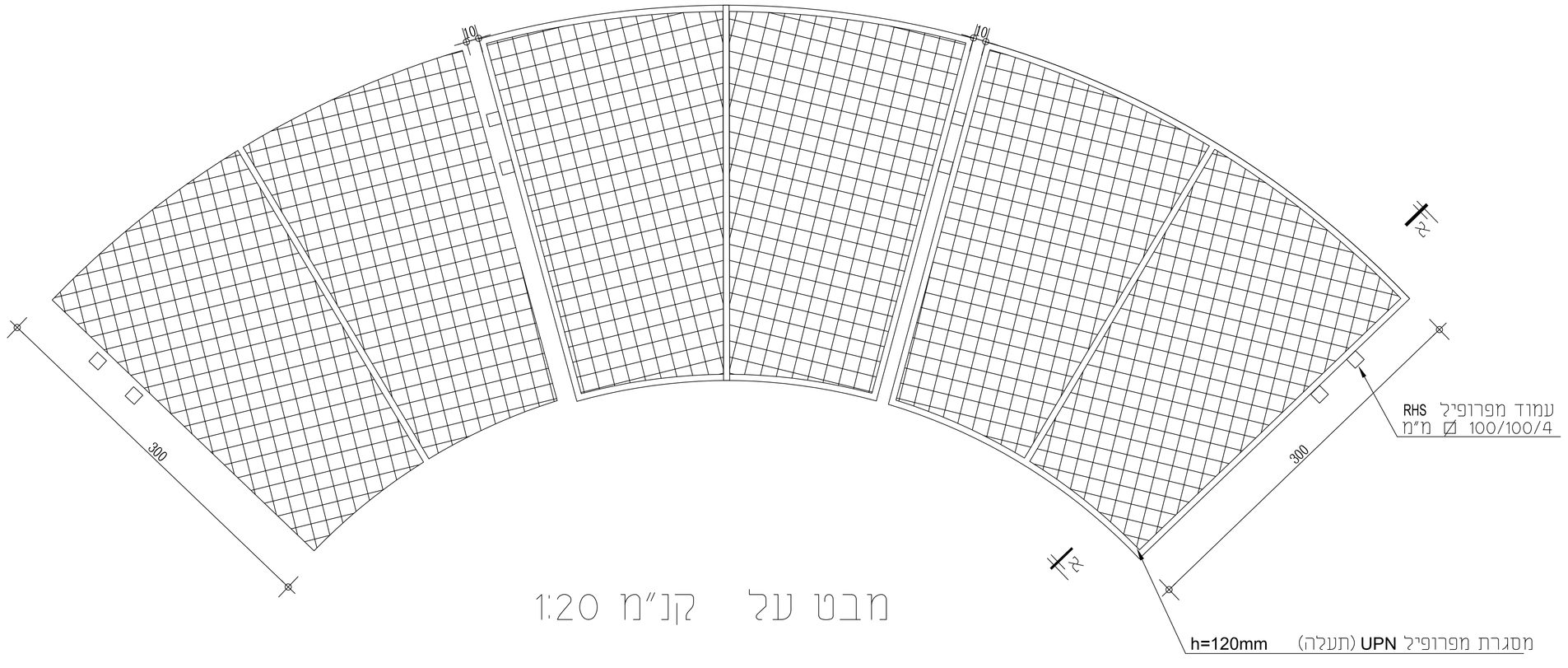

מבט על קנ"מ 1:20

הערות

1. כל אביזרי המתכת יגולזנו לפני הצביעה והבאתם לאתר.
2. לא יבוצעו ריתוכים באתר אלא באישור המפקח ובמקומות שצויינו מראש לריתוך באתר.
3. לכל הברגים תתווסף סבבת קפיצית.
4. הצביעה, לרבות פריימר קושר לגילזון –לפי פרט טכני מיוחד.
5. צביעה בגוון RAL 6034.
6. סגירת כל ראשי העמודים בפרופיל 100X100X2.5 Ø מ"מ
7. אין למדוד מידות מהשרטוט
8. מידות הפרגולה – לפי תכנית

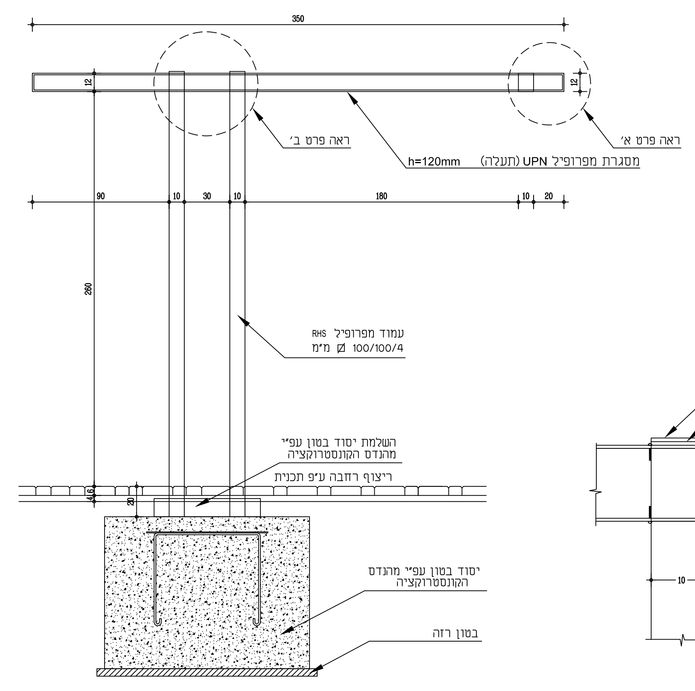

חתך א-א. ק.מ. 1:20

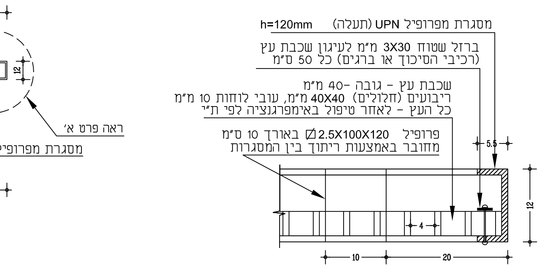

פרט א' ק.מ. 1:5

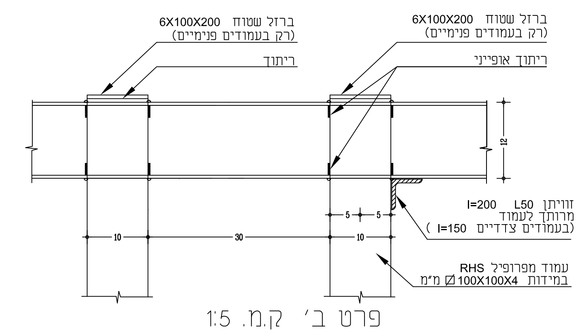

פרט ב' ק.מ. 1:5